VALTRA
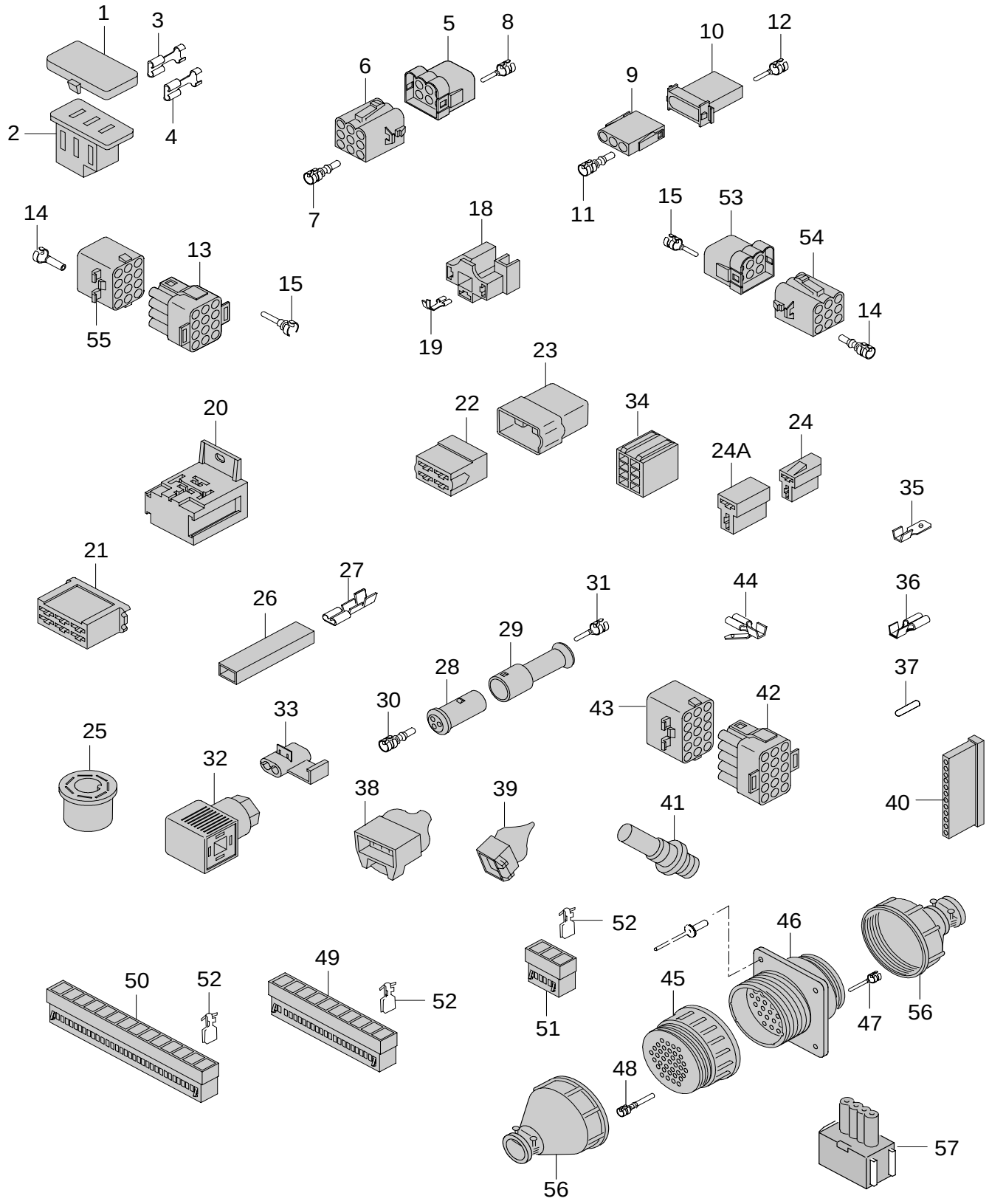
LIITINKOTELOT JA LIITTIMET	SKARVHUS OCH KABELSKOR	CONNECTORS AND CABLE TERMINALS	STECKDOSE UND ANSCHLÜSSE	RACCORDS ET TERMINAUX DE CABLES	31-01 18.1.2008 A72, A82, A92, A72L, A82L, A92L