VALTRA
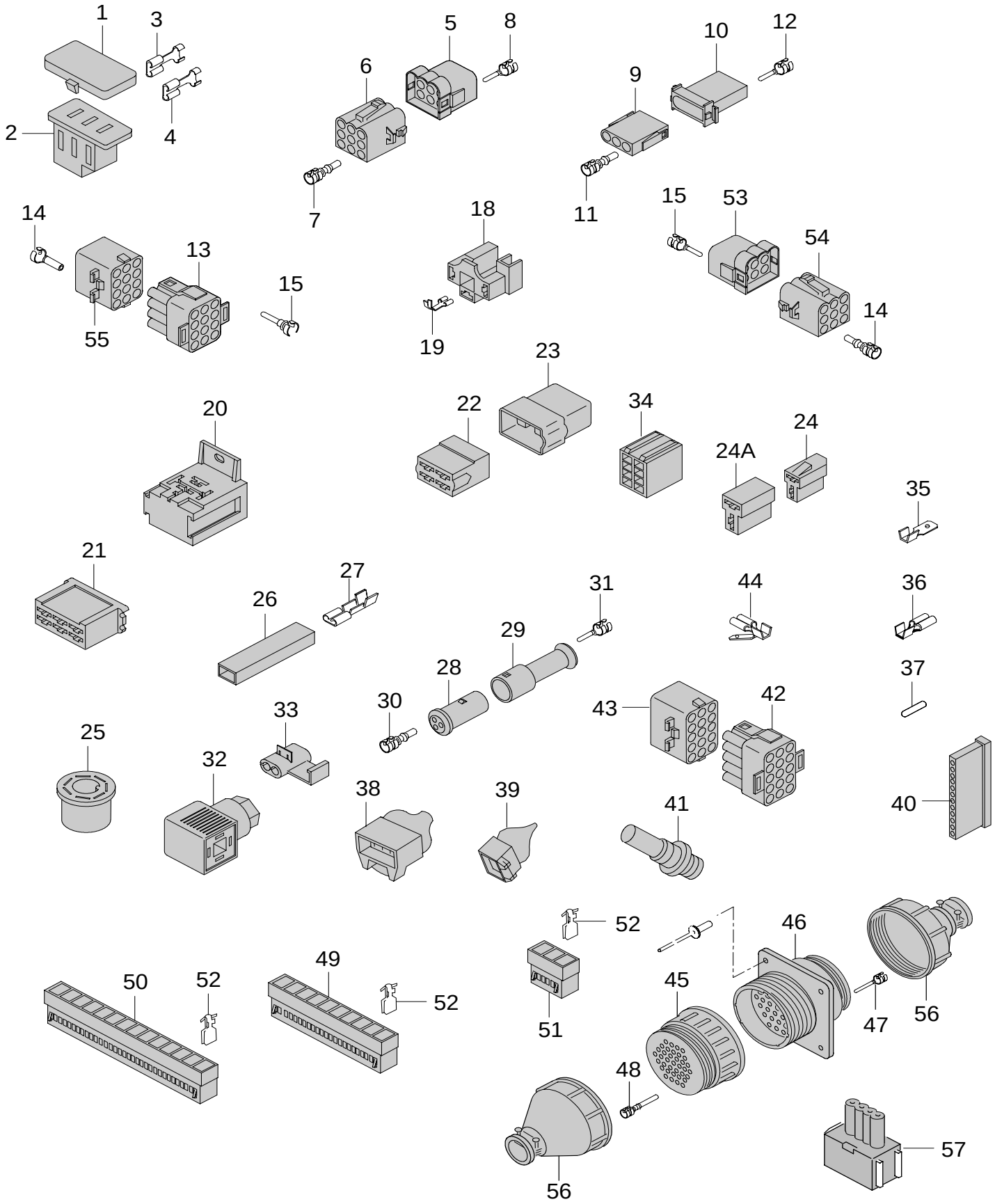
LIITINKOTELOT JA LIITTIMET	SKARVHUS OCH KABELSKOR	CONNECTORS AND CABLE TERMINALS	STECKDOSE UND ANSCHLÜSSE	RACCORDS ET TERMINAUX DE CABLES	31-01 25.5.2007 N91c, N91h, N101c, N101h, N111c, N111h, N111eh, N121h, N121LS, N141h, N141LS